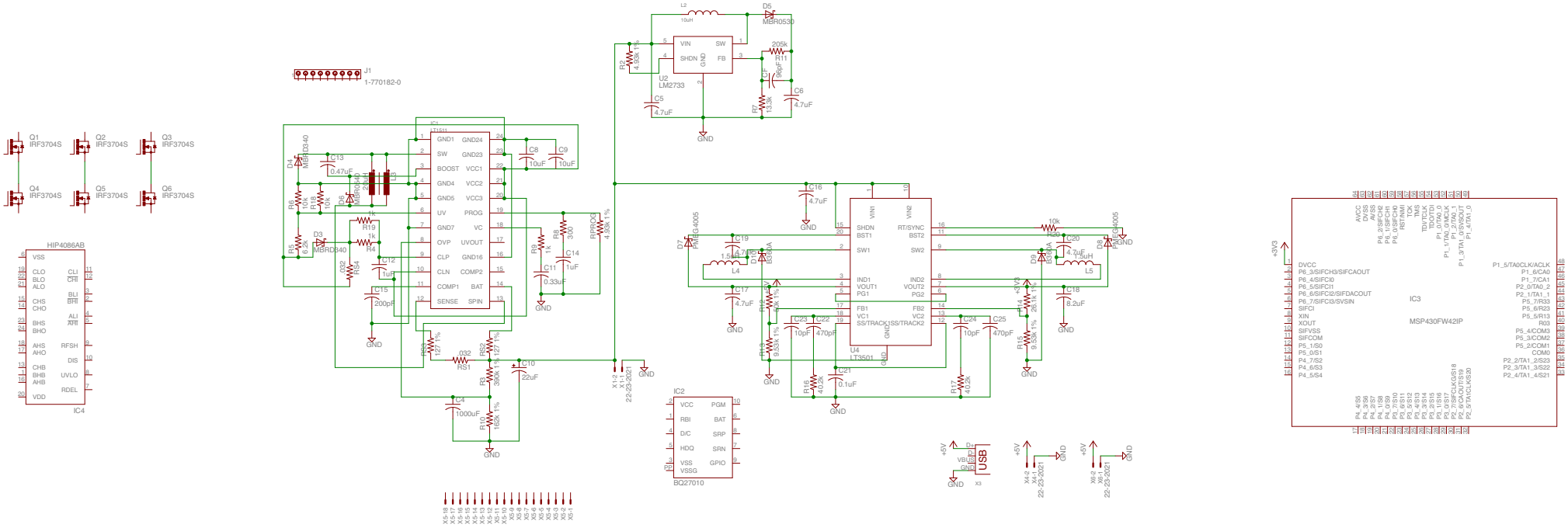
Q1 IRF3704S
Q2 IRF3704S
Q3 IRF3704S
Q4 IRF3704S
Q5 IRF3704S
Q6 IRF3704S
HIP4086AB
IC4
J1
1-770182-0
IC2
BQ27010
U2
LM2733
U4
LT3501
IC3
MSP430FW42IP
USB
X3
+3V3
GND